# Сорбционный фильтр БиоПроект–СФ–30

План

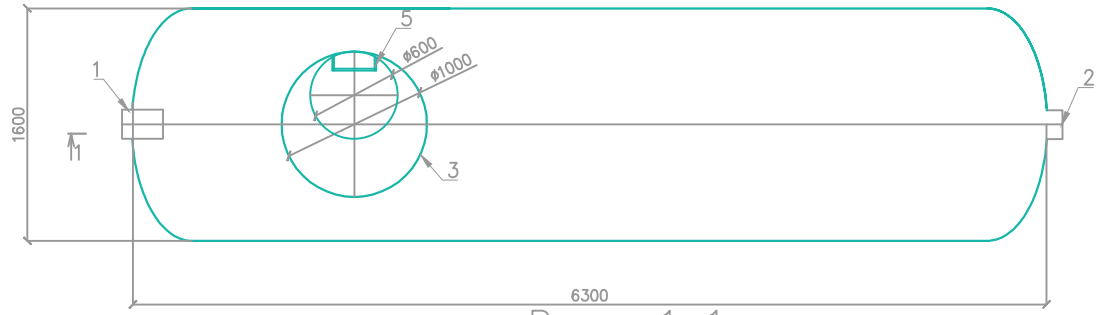


Разрез 1–1

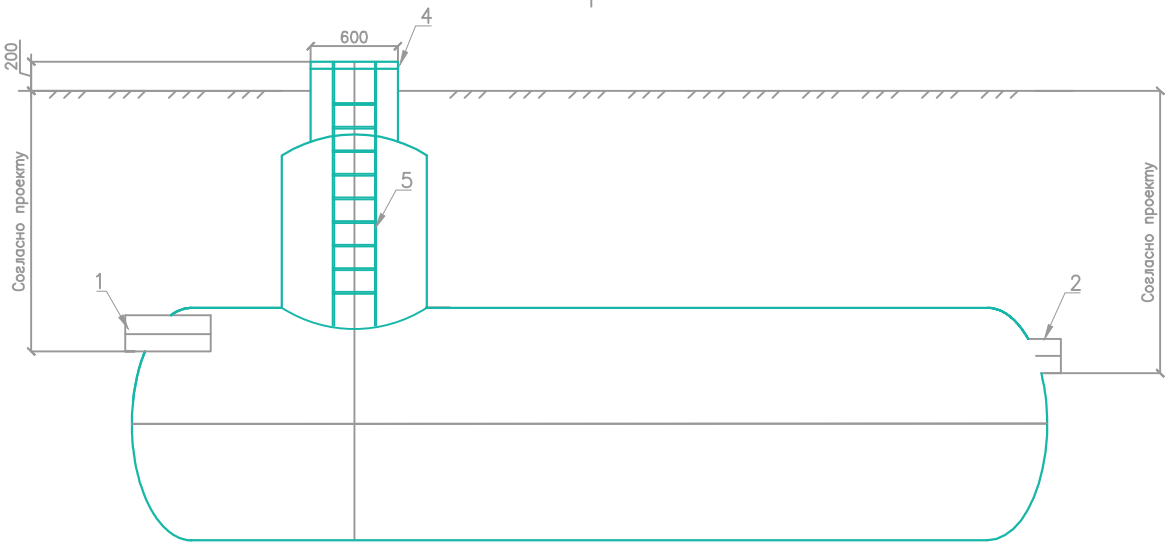


Спецификация:

1. Подводящий трубопровод DN250 – 1шт.
2. Отводящий трубопровод DN250 – 1шт.
3. Колодец обслуживания – 1шт.
4. Крышка стеклопластиковая – 1шт.;

Примечание:

Материал корпуса – стеклопластик

| Изм. | Кол.уч. | Лист | N док. | Подп. | Дата | БиоПроект–СФ–30 | | |
|---|---|---|---|---|---|---|---|---|
| Разработал | | | | | | | Стадия | Лист | Листов |
| Проверил | | | | | | | | 1 | 1 |
| Утвердил | | | | | | | | | |
| | | | | | | ООО "БиоПроект" | | |